北大日刊

The University Daily

第二六七六號

今日出版一大張

地址　北京景山東街北京大學第二院

報費　每份銅元二枚每月自取一角五分派送一角七分外省三角（郵費在內）報費先付郵票不收

廣告費　用五號字七日以內每字八厘一月以內五厘長期面訂五十字起碼封面加倍

（本日要目）

△本校布告

△國立北京大學行政組織系統草案

△察哈爾省教育廳公函

△雲南省政府公函

本校布告

◉國立北京大學布告

本校定於九月九日開學此布

二十年八月二十九日

◉國立北京大學布告

查本屆考取本科一年級新生及本校預科修業期滿升入本科各生照章須塡具保證書及入學願書茲定於九月九日起至十九日止凡上開各生務各邀同保證人一人（保證人以父兄為適當如無父兄在平者或倩各機關職員或三等以上舖捐之商號亦可）親到註册組按式塡具并赴會計課繳淸學費體育費以便入學受課再舊生繳費註册日期自九月九日起至十月九日止逾期無論有無特別情形概不通融切勿延誤此布

計開

學費　十元

體育費　一元

二十年八月二十九日

◉國立北京大學布告

玆將本月二十五日第一次行政會議議決案公布如左

（一）國立北京大學行政組織系統草案

議決：為圖校務進行便利起見暫照附列草案實行俟校務會議成立後提請追認（草案見後）

（二）徵收學宿等費案

議決：學費每學期減為十元

宿費全免

體育費照舊（每學期一元）

二十年八月二十九日

◉國立北京大學布告

查本校各齋舍晚間對於大門上鎖及息燈原有一定時間乃積久廢弛間致電燈徹夜不息大門亦時啓時閉不特虛耗公帑且有碍全齋安寧茲特改定自九月一日起各齋舍均於每晚十二時鎖門十二時一刻息燈並於鎖門時息燈二秒鐘俾知準備除由庶務部轉飭各齋管理員遵照執行不得稍事瞻徇外尚望各同學出舍特別注意一體遵守為要此布

二十年八月二十一日

◉註册部布告

范蔭桐函請復學應照准入經二

二十年八月二十八日

◉庶務部佈告

本校本屆致取新生有欲住本校宿舍者在九月十日以前每日上午八時至十二時到第二院齋務課登記俾註册手續完了後遇有空位即行依次遞補此佈

八月十五日

◉體育部布告二十年八月二十五日

禮讓網球比賽報名業已終止茲規定比賽次序列表公布務望各該賽員按照規定各項前赴第三院網球場比賽此布（分組單比賽表見後）

分組單

組別	姓名	住址
甲組	邱祖桐	西齋
	李[illegible]燕	三齋
	蔡昆輝	三齋
	王立箴	三齋
	張雩	西齋
	張宗羣	三齋
乙組	歐陽卓	東齋
	回永和	西齋
	王耀東	體育部
	杜應魁	東齋
丙組	蔣良俊	西齋
	馬樹楨	東齋
	黃淑懿	和平門馬神廟五號
	狄偉	東齋
	沈仲章	西齋
	張倪田	西齋
	黃火弼	東齋
	龔祖亮	西齋
	馬仕俊	東吉祥胡同十六號
	曹述堯	西齋
	王龍興	西齋
	吳宗永	西齋
	李志健	西齋
	孫宏儒	東齋
	劉瑞	東齋
	張煜之	體育部
	李紹[illegible]	府右[illegible]東紅門一號

附註

（1）比賽方法凡甲乙二人（非甲乙組）列為同賽者均由下列之乙找上列之甲例如蔣良俊馬仕俊即由馬找蔣是也

（2）比賽表所規定之日期遇雨順延

國立北京大學行政組織系統草案

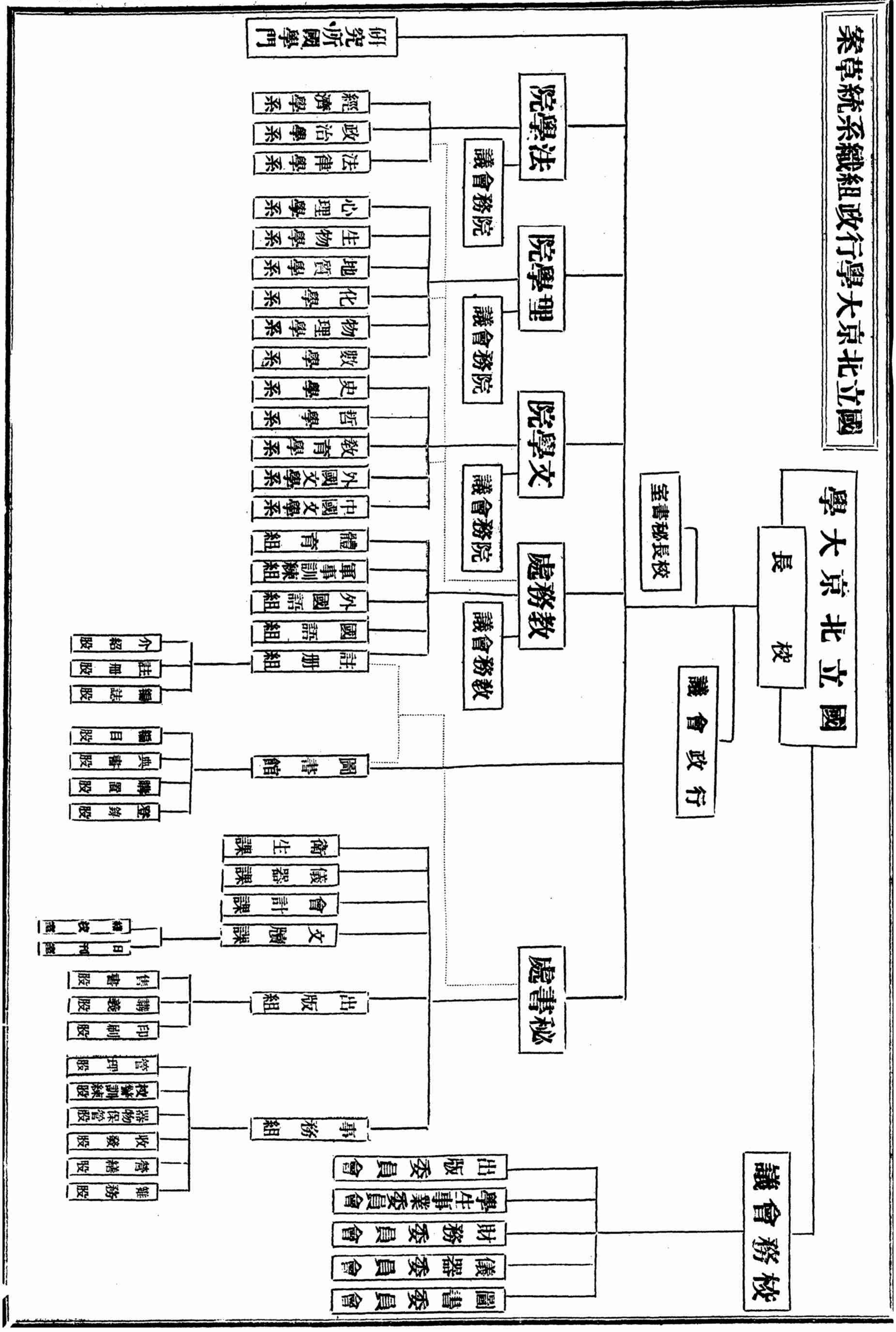

暑期體議網球比賽次序表

第一輪 八月二十七日至三十日賽完
第二輪 九月二日賽完
第三輪 九月四日賽完
九月六日賽完

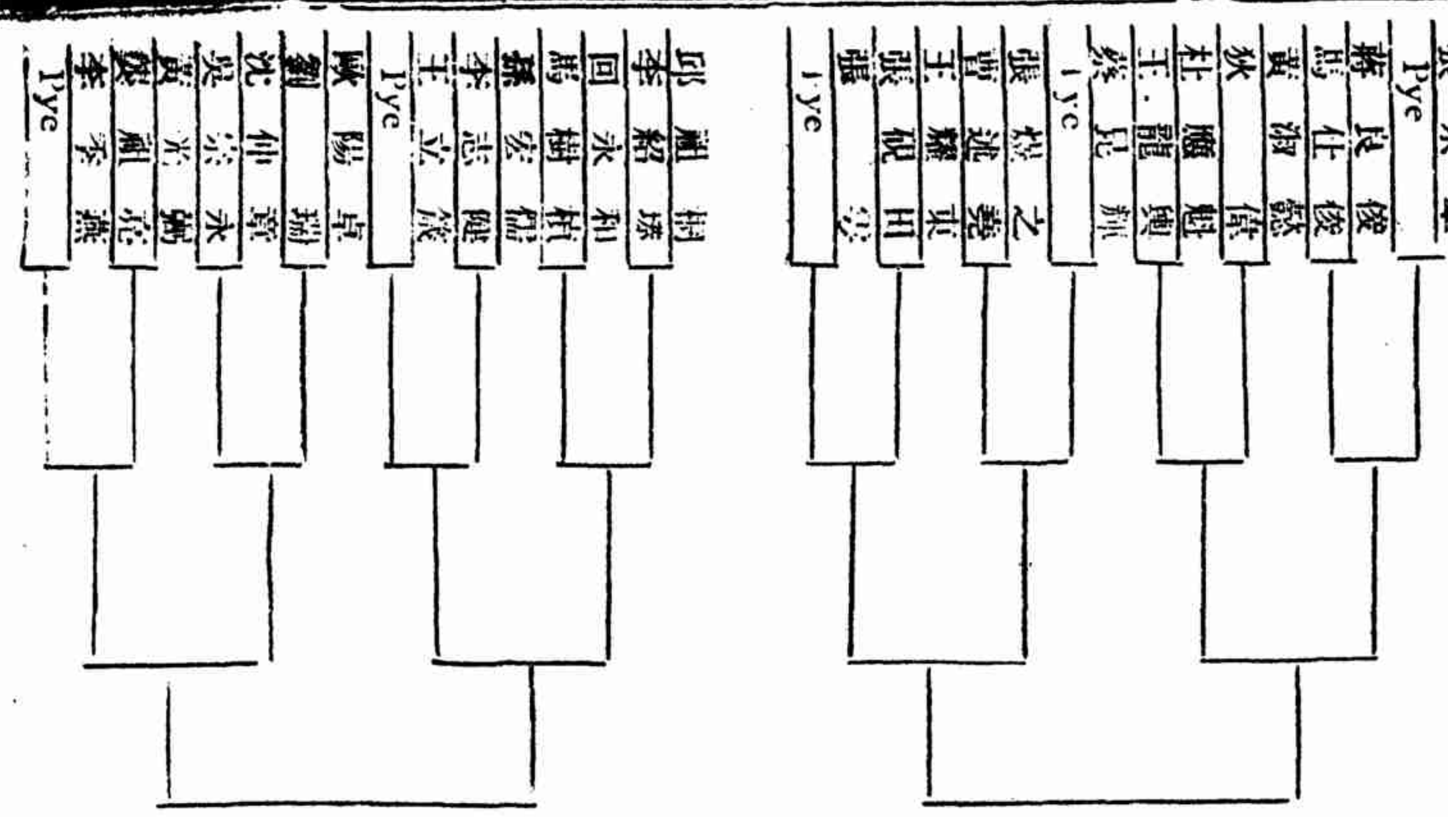

公告

●出版部啟事

查下學年行將開始需用各種講義甚多請

諸先生將

尊稿提前擲交一院講義課以便及早排印此致

諸位教員先生

八月八日

●圖書部啓事

本校圖書部各種規則現擬重行修訂以便下學年起實行本校教職員及同學諸君對于本校圖書部有具體的意見者請詳函第一院圖書主任室以便參照毋任盼禱

●哲學系通告

一、下年選修西洋哲學史者請購

F. Thilly: History of Philosophy,

或Weber and Perry:History of Philosophy.

二、下年選修康德哲學者請購 Kant: Critizue of Pure Reason, translated by Max Miller, 2nd Edit.

或 Translated by N. K. Smith.

若能購 N. K. Smith: A Commentary to Kant's Critique of pure Reason 作參考更佳

三、選讀笛卡兒與英國經驗主義者請購左列諸書

1. Descartes, Meditations, Open Court 書局出版價約美金六角（或購 Everyman's Library 之 Descartes, Discourse on Method, and Meditations, 係 Dutton 書局出版價約美金八角）

2. Locke, Essay Concerning Human Understanding, (Books 2 and 4), Open Conrt 書局出版價約美金七角五分（或購英國 Routledge 書局出版者但價稍貴）

3. Berkeley, Treatise Concerning the Principles of Human Knowledge, Open Conrt 書局出版紙裝價約美金五角（或購 Everyman's Lifrary 之 Berkeley, New theory of Vision, and Other Works 係 Dutton 書局出版價約美金八角）

四、Hume, Enquiry Concerning Human Understanding, 係 Open Conrt 書局出版紙裝價約美金五角（或購 qveryman's Library 之 Hume, Treatise of Human Nature）

上列諸書價目均照抄舊日目錄現在書價或已更改

●張頤啓事

上年選修鄙人所授功課諸同學平時文卷尚未繳齊者希速交來以便校閱後早日彙報成績為要

八月十九日

北大經濟學會續徵稿件啟事

敬啟者：

本會擬發行「經濟學年刊」徵稿啟事已見本校日刊豪諸 師友踴躍賜稿統計已近四萬餘言即擬于開學前後彙集編目預備付印惟本刊創刊伊始務期內容豐富品質精良庶不負將來讀者之熱望久仰

先生學識卓越著述宏富務希不吝珠玉早頒大作以光篇幅實為至盼此致

諸師友先生台鑒

北大經濟學會謹啟

二十年八月十五日

已收稿件題目如次：

經濟學的最近趨勢

內國銀行之史的分析

中國土地制度之史的考察

國際商業政策之現勢

世界農業恐慌

一九三一年北大經濟考查團報告

如蒙賜稿請寄：

西齋 艾和薰

東齋 王鴻圖

三齋 李鴻逵

二十年八月十五日

聘請數理教員

（一）校址——陝西榆林縣陝北職業中學校

（二）任課——數學為主物理副之

（三）鐘點——每禮拜二十點鐘

（四）資格——理學院同學

（五）報酬——每月八十元以上

（六）路費——四十元

（七）接洽地址——東齋荒字十一號楊爾璜

趙沐愷啟事

逕啟者 本平中學校各席教員業已完全聘妥自月之二十二日以後收到之來函，恕不一一奉答。

公函

察哈爾省教育廳公函

逕啟者查本省留學國內大學學生津貼辦法早經本廳改為獎學金並擬訂獎學規程呈准公佈施行在案茲據

貴大學學生童俊明等呈請恢復津貼辦法並增加津貼額數到廳當以事關變更規程增加經費經即提出省委會議旋奉

省政府敎字第三八八號訓令內開為令知事據該廳轉據國立北京大學學生童俊明等呈請恢復津貼辦法提請公決一案當經提交本府委員會第一百七十七次常會決議仍照獎學金原案辦理俟財政充裕時再行酌予增加等因合行錄案令仰該廳知照並轉示該生等遵照此令等因奉此自應仍照原案辦理嗣後各大學察籍學生如有再請恢復津貼辦法或不在獎學金規定請求加入者一概不理以省繁牘相應函請查照並希轉飭察籍學生一體知照為荷此致

國立北京大學

雲南省政府公函

案准

貴大學第七十五號公函—

「頃據本校學生師茂材李完函稱：『竊查本校規定史學教育經濟物理化學地質生物七系於畢業時均須出外考察，並每人給予津貼肆拾元；惟此款不敷甚鉅，同學均各向本省請求補助，生等前函請學校轉函教育廳，援東陸大學畢業生例請求給生等每人畢業考察費國幣二百元，近奉復函謂前給東陸大學考察費係省政府主持，可轉向省政府援例請求等因；為此函請轉函滇省政府請予援照東陸大學成例，每人補助畢業考察費國幣二百元。』等情；相應函達，即希查核辦理為荷—」

等由；准此，查此案當於六月二十三日提經本府第二三九次會議議決：「查該生等在外留學期間，領有獎學金，畢業後幷領旅費一百元，此類補助費用已屬優遇。至省立東陸大學各生待遇情形迥不相同，所請援例發給考察費之處，應勿庸議。」相應錄案函達，即希查照轉知為荷！

此致

國立北京大學。